TREND CERAMIC KL/KP 80/120/150/200



Elektrické kombinované ohrievače vody
s keramickým vykurovacím telesom
- objem 80, 120, 150 a 200 litrov
- smaltovaný, vertikálny, kombinovaný, na stenu



Vykurovacie keramické teleso

- Keramické vykurovacie teleso – najefektívnejšie riešenie pre vysoko vápenaté a agresívne vody
- Úspora energie – 33 mm hrubá a hustá izolácia z ekologickej polyuretánovej peny na zabezpečenie minimálnych tepelných strát
- Dlhá životnosť – inovatívny zirkónový smalt odolný voči opotrebovaniu a dve horčíkové anódy pre antikoróznu ochranu
- Zásuvka pre termostat pre každý výmenník tepla
- Tepelný indikátor pre všetky modely
- Bezpečné a spoľahlivé – s jedinečnou „6-úrovňovou ochranou“
  - Špeciálna eliptická príruba – patentovaná technológia
  - Externý kapilárny termostat a kapilárna tepelná poistka
- Ohrievač je bez prívodného kábla.
- **Vrátane poistného ventilu + konzoly**

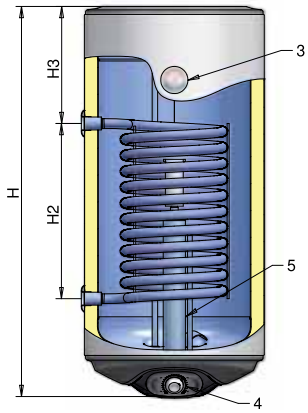

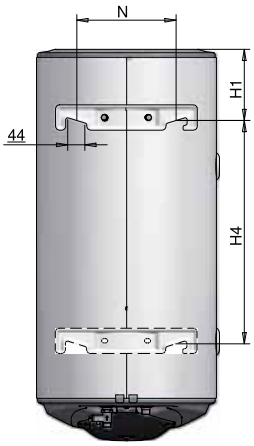

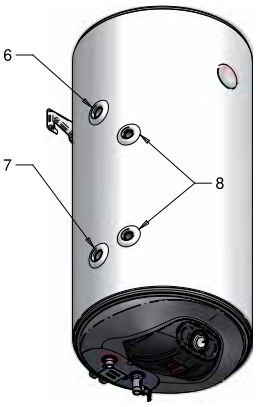

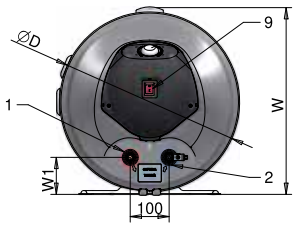

TREND CERAMIC 80 - 150 KL/KP

prevedenie ľavé (KL)

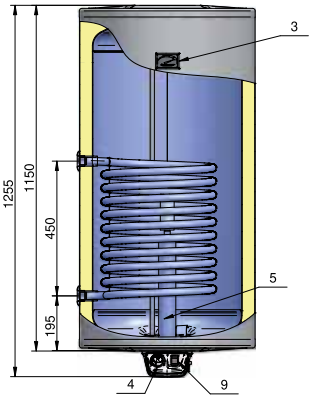

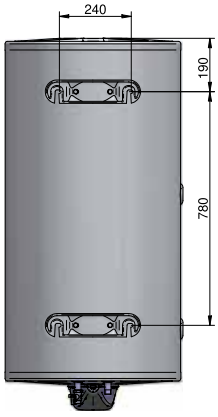

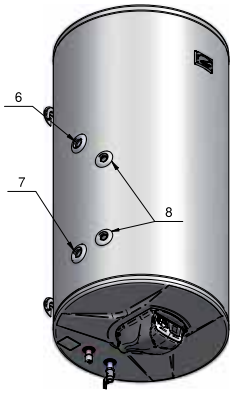

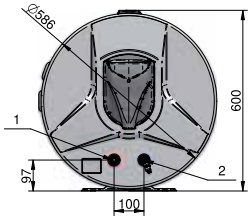

TREND CERAMIC 200 KL/KP

prevedenie ľavé (KL)

TREND CERAMIC KL/KP 80/120/150/200

Model	MJ	TREND CERAMIC 80 KL,KP	TREND CERAMIC 120 KL,KP	TREND CERAMIC 150 KL,KP	TREND CERAMIC 200 KL,KP
Objednávkový kód		**100332/ 100333**	**100498/ 100499**	**100506/ 100507**	**100508/ 100509**
Objem vody	L	73	112	142	186
Vnútorný povrch nádoby		smalt	smalt	smalt	smalt
Energetická trieda		B	B	B	B
Prevádzkový tlak ohrievača	MPa	0,7	0,7	0,7	0,7
VÝMENNÍK					
Prevádzkový tlak	MPa	1	1	1	1
Max teplota vykurovacej kvapaliny	°C	95	95	95	95
Max teplota v nádrži vyhrievanej výmenníkom tepla	°C	85	85	85	85
Napájanie	V	230	230	230	230
Elektrický výkon	kW	2	2	2	2,2
Objem	L	1,81	3,15	4,3	4,3
Plocha výmenníka	m^2	0,49	0,65	0,89	0,89
Výkon výmenníka podľa normy EN 12897	kW	10	12,2	17,3	17,5
Tepelný výkon výmenníka podľa normy EN 12897	min	21	28	24,5	32
Hmotnosť	kg	37,5	46,5	57	74
PRIPÁJANIE					
1 (výpusť teplej vody)	[G"]	1/2M	1/2M	1/2M	1/2M
2 (vstup studenej vody)	[G"]	1/2M	1/2M	1/2M	1/2M
3 (ukazovateľ teploty)		-	-	-	-
4 (vonkajší termostat)		-	-	-	-
5 (príruba s vykurovacím telesom)		-	-	-	-
6 (napojenie špirály tepelného výmenníka)	[G"]	1/2F	3/4F	3/4F	3/4F
7 (napojenie špirály tepelného výmenníka - výpusť)	[G"]	1/2F	3/4F	3/4F	3/4F
8 (zásuvka pre termostat)	[G"]	1/2F	1/2F	1/2F	1/2F
9 (vypínač se svetelným indikátorom)		-	-	-	-
ROZMERY					
H (výška)	mm	1125	1170	1420	1255
H1	mm	155	185	185	190
D (priemer)	mm	387	462	462	586
W1	mm	80	96	96	97
W (šírka)	mm	410	484	484	600
H2	mm	450	450	670	450
H3	mm	425	470	500	-
H4	mm	-	-	1003	780
N	mm	255	255	255	240